Оборудование для разогрева термопластика
(котлы серии D-/ID + силовая станция e)

① **серии D-/ID**
(слева ID420-2, ID840-2, ID1100-2, ID630-2)

①

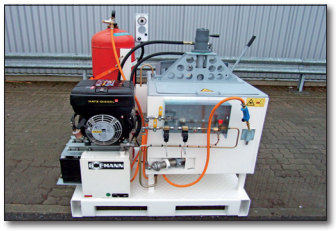

②

② **ID100**
компактный передвижной модуль с котлом и силовой станцией
- отсутствие прокладок, соприкасающихся с материалом
- высокий момент вращения гидравлической мешалки
- Только с пропановой горелки, силовая установка 3,1 кВт

③

③ **D350**
2 x D350 с газовой горелкой на пропане, силовая установка 10кВт

Вертикальный автоклав нагре- вается непосредственно (без масляного теплоносителя) или косвенно (масляным теплоноси- телем) газовыми или дизельными горелками (12V, 24 V или 230 V).

- Увеличенная теплопередача.
- Нагреваемая центральная колонна для увеличения поверхности нагрева. Вращения загружаемого материала не происходит.
- Привод смесителя действует сверху, при этом вал смесителя находится в центральной колонке.
- Использование безопасных для материала уплотнений, демонтаж вала смесителя возможен также при заполненном автоклаве и остывшем материале. Высокий вращающий момент миксера. Легкий доступ к внутренней полости. Удобная очистка благодаря возможности полного демонтажа верхней части.
- Три выхода материала (ID840-2 und ID1100-2).

Опции:

- Воздухозабор для маслянной горелки
- система подачи материала
- Электронное переключение направления вращения миксера (право-лево).
- Электропривод миксера (с батареей).
- дизельная горелка для использования 100%-го биодизеля.
- модель предварительного нагрева термомасла.

Информация: электро – Котёл

- Это электро Электропривод миксера, а не электронагреватель.
- Нагрев осуществляется экологически нейтральным способом с использованием биодизеля.

Информация: Нагрев

Непосредственный нагрев

- Данный вид нагрева обеспечивает максимальную производительность плавки.
- Опасность локального перегрева в плавильной ванне требует тщательного контроля нагрева в зависимости от температуры расплава, уровня заполнения и работы смесителя.

Опосредованный нагрев

- Благодаря масляной ванне вокруг плавильного резервуара поток тепла распределяется равномерно.
- Благодаря чему обеспечивается режим щадящего нагрева без локального перегрева.
- Особенно подходит для чувст-вительного расплавляемого материала и в целях минимизации издержек.

HOFMANN GmbH • Industriestrasse 22 • 25462 Rellingen • Германия
T +49 4101 3027-0 • F +49 4101 31022 • info@hofmannmarking.de • www.hofmannmarking.de

котлы серии D-/ID

Технические характеристики

Серии

Тип – нагрева		выхода	Заправочный объем/ рутто [л]	термо-масло [л]	Размеры [mm] L1	L2	L3	B1	B2	H1	H2	H3	Вес [кг]	
D350 - прямой	**(1 Котла)**	1	350	без	1050	1625		940	1130	1580	995	280	445	
D520 - прямой	**(1 Котла)**	1	520	без	1050	1625		940	1130	1830	1235	280	640	
ID420-2 - косвенный	**(1 Котла)** **(2 Котла)**	1	420 840	132	1650	2340	1151	1151	 2302	1650	1270	372	1063 2126	(вкл. термомасло) (вкл. термомасло)
ID630-2 - косвенный	**(1 Котла)** **(2 Котла)**	1	630 1260	157	1650	2340	1151	1151	 2302	1960	1980	372	1230 2460	(вкл. термомасло) (вкл. термомасло)
ID840-2 - косвенный	**(1 Котла)** **(2 Котла)**	3	840 1680	188	1650	2340	1151	1151	 2302	2308	1930	372	1480 2960	(вкл. термомасло) (вкл. термомасло)
ID1100-2 косвенный	**(1 Котла)** **(2 Котла)**	3	1100 2200	205	1730	2420	1250	1250	 2500	2308	1930	372	1535 3070	(вкл. термомасло) (вкл. термомасло)
ID100 - косвенный	**(Котла эскиз)**	1	100	30	1300	-	-	1030	-	1440		-	415	(кл. термомасло, с силовой установки)
платформы и лестницы	**(1 котла)***		-	-	-	-	-	-	-	-		-	110	
платформы и лестницы	**(2 котла)***		-	-	-	-	-	-	-	-		-	192	

* только для ID630-2, ID840-2, ID1100-2

Котёл с электроприводом по-запросу.

Силовая установка:

Двигатель	Обогрев / макс. кол-во котлов для разогрева		Топливо [л] / масло для гидравлических систем [л]		Вес [кг]	абариты LxBxH [мм]
1-цилиндровый 232 cm³, дизельный двигатель Хатц, с воздушным охлаждением **3,1 кВт** при 3 000 об./мин.	Газ	1	3	20	115	510 x 420 x 805
1-цилиндровый 347 cm³, дизельный двигатель Хатц, с воздушным охлаждением **4,6 кВт** при 3 000 об./мин.	Газ (по запросу) + 12V дизел	1	45	38	233	1040 x 560 x 835
3-цилиндровый 900 см³, дизельный двигатель фирмы, Kubota, с водяным охлаждением **10,0 кВт** при 2 200 об./мин. (Постоянная мощность)	Газ (по запросу) + 12V/24V дизел + 230V дизел	3 (в зависимости от оборудования)	64	70	380	1250 x 710 x 1100
блок предварительного нагрева	электрический				65	500 x 450 x 850

Фирма оставляет за собой право на технические изменения !

D350 / D520

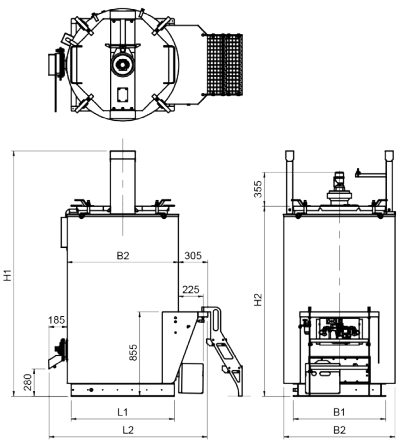

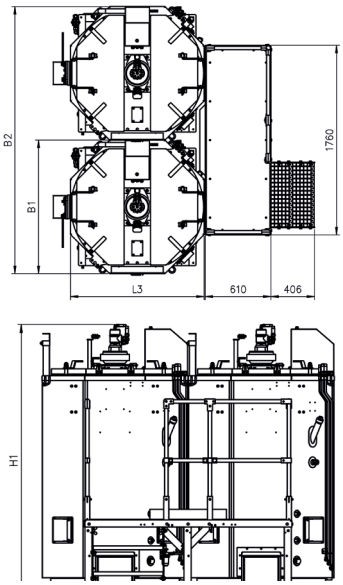

ID420-2 / ID630-2

ID840-2 / ID1100-2

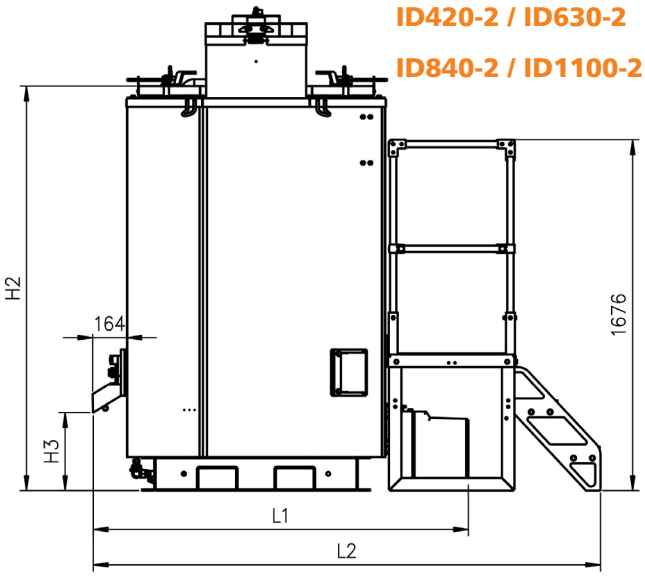

(Нестандартные размеры на заказ)

05/2024