Calderas serie D- / ID

HOFMANN
ROAD MARKING SYSTEMS

① Serie ID
(de la izquierda ID420-2, ID840-2, ID1100-2, ID630-2)

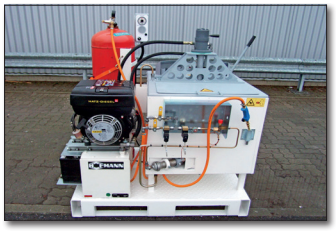

② **ID100**
Unidad de caldera + estación energética compacto y **transportable**
- sin juntas que estén en contacto con el material
- alto par de giro del agitador hidráulico
- **sólo** con quemador de gas propano, estación energética de 3,1 kW

③ **D350**
Dos calderas del tipo D350 con quemador de gas propano, estación energética de 10 kW

Con las calderas verticales el material se puede calentar tanto de forma directa (sin aceite térmico) como indirecta (a través de aceite térmico) por un quemador de gas propano o de gasoil (12V, 24V o 230V).

- Mayor superficie de transferencia de calor.
- Columna central calentada para una mayor ampliación de la superficie calefactora. El núcleo del material no se gira.
- Agitador accionado hidráulicamente desde arriba, eje del agitador montado en la columna central. Sin juntas que estén en contacto con el material. Desmontaje del eje agitador posible inclusivo con la caldera llena de material frio. Para giros muy rápidos del agitador.Fácil acceso al interior de la caldera. Limpieza cómoda al poder quitarse completamente la parte superior.
- Tres salidas de material (ID840-2 y ID1100-2).

Opciónes:

- Kit de entrada de aire para quemador de aceite.
- Sistema de transferencia de material.
- Regulación eléctrica para la rotación en sentido horario / antihorario del agitador.
- Accionamiento eléctrico del agitador de la caldera (con batería).
- Quemador de gasoil para el uso de biodiésel 100%.
- Módulo calefactor para precalentar el aceite caloportador.

Info: e-Caldera

- *Es un* accionamiento eléctrico del agitador *y no un e-calentamiento.*
- *El calentamiento se puede realizar de forma ambientalmente neutra utilizando biodiésel.*

Info: Calentamiento

Calentamiento directo
Este tipo de calentamiento ofrece la mayor potencia de fundido.

No obstante, el peligro de un sobrecalentamiento local en el baño de fusión requiere una cuidadosa vigilancia del calentamiento en función de la temperatura de fusión, nivel de llenado y actividad del agitador.

Calentamiento indirecto
Con un baño de aceite en torno al recipiente de fusión, la aportación de calor se distribuye de forma homogénea. Con esto se garantiza un calentamiento cuidadoso sin sobrecalentamiento puntual.

Especialmente indicado en el caso de material de fundido sensible y minimización del gasto en funciones de control.

HOFMANN GmbH • Industriestrasse 22 • 25462 Rellingen • Alemania
T +49 4101 3027-0 • F +49 4101 31022 • info@hofmannmarking.de • www.hofmannmarking.de

Calderas serie D- / ID

Datos Técnicos

Calderas

Tipo - Calentamiento		Sali-das	Cant. relleno (bruto) [l]	Aceite térmico [l]	Dimensiones [mm] L1	L2	L3	B1	B2	H1	H2	H3	Peso [kg]	
D350 - directo	**(1 Caldera)**	1	350	sin	1050	1625		940	1130	1580	995	280	445	
D520 - directo	**(1 Caldera)**	1	520	sin	1050	1625		940	1130	1830	1235	280	640	
ID420-2 - indirecto	**(1 Caldera)**	1	420	132	1650	2340	1151	1151		1650	1270	372	1063	(con aceite térmico)
	(2 Calderas)		840						2302				2126	(con aceite térmico)
ID630-2 - indirecto	**(1 Caldera)**	1	630	157	1650	2340	1151	1151		1960	1980	372	1230	(con aceite térmico)
	(2 Calderas)		1260						2302				2460	(con aceite térmico)
ID840-2 - indirecto	**(1 Caldera)**	3	840	188	1650	2340	1151	1151		2308	1930	372	1480	(con aceite térmico)
	(2 Calderas)		1680						2302				2960	(con aceite térmico)
ID1100-2 indirecto	**(1 Caldera)**	3	1100	205	1730	2420	1250	1250		2308	1930	372	1535	(con aceite térmico)
	(2 Calderas)		2200						2500				3070	(con aceite térmico)
ID100 - indirecto (sin esquema)		1	100	30	1300	-	-	1030	-	1440		-	415	(con aceite térmico, **con** estación energética)
Estrado, escalera (1 Caldera)*			-	-	-	-	-	-	-	-		-	110	
Estrado, escalera (2 Calderas)*			-	-	-	-	-	-	-	-		-	192	

** sólo para ID630-2, ID840-2, ID1100-2*

Caldera con accionamiento eléctrico sobre demanda!

Estación energética:

Motor	*Calentamiento*	*max.n° caldera*	*Combustible [l]*	*Aceite hidr. [l]*	*Peso [kg]*	*Dim.LxAxAl[mm]*
1-cilindro 232 cm³, motor diesel Hatz, refrig.p.aire **3,1 kW** a 3 000 r.p.m.	gas	1	3	20	115	510 x 420 x 805
1-cilindro 347 cm³, motor diesel Hatz, refrig.p.aire **4,6 kW** a 3 000 r.p.m.	gas (bajo petición) + 12V diesel	1	45	38	233	1040 x 560 x 835
3-cilindros 900 cm³, motor diesel Kubota, refrigerado por agua **10,0 kW** a 2 200 r.p.m. (velocidad permanente)	gas (bajo petición) + 12V/24V diesel +230V diesel	3 (depende del equipo)	64	70	380	1250 x 710 x 1100
Precalentamiento aceite térmico	eléctrico				65	500 x 450 x 850

D350 / D520

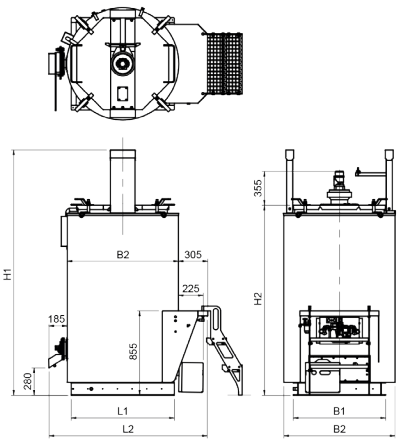

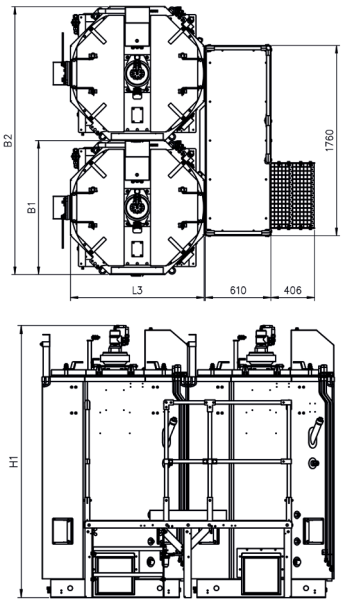

ID420-2 / ID630-2

ID840-2 / ID1100-2

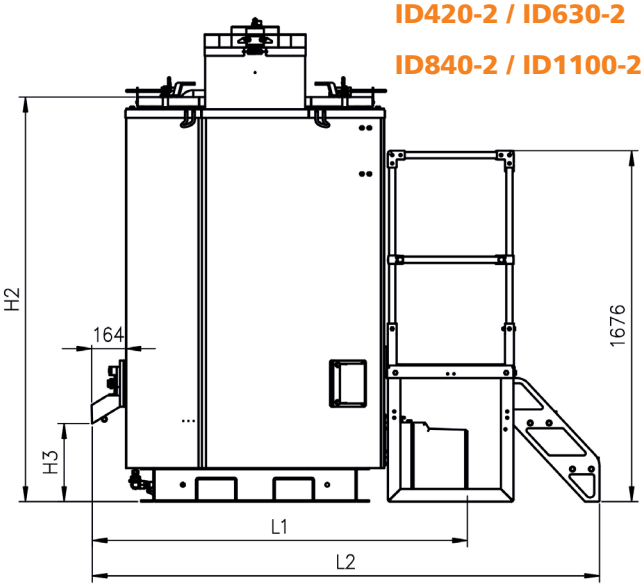

¡ Reservado el derecho de modificaciones técnicas y de equipamiento !

05/2024